mertsan
Boyler ve Güneş Enerjisi

KURUMSAL & ÜRÜN TANITIM KATALOĞU

Doğadan faydalanın,
Doğal kalın

www.mertsanenerji.com

mertsan
Boyler ve Güneş Enerjisi

Doğadan faydalanın, doğal kalın

ISO 9001:2008 | CE | TÜRK PATENT TÜRK PATENT VE MARKA KURUMU

TSE | ISO 10002:2018 | T.C. SANAYİ VE TEKNOLOJİ BAKANLIĞI

HAKKIMIZDA

Mertsan Termosifon 1999 yılında Köseköy Sanayi Sitesinde 500 m 2 faaliyetine başlamıştır.
Katı Yakıtlı ve Elektrikli Termosifon imalatının yanı sıra kazan daireleri için boyler imalatı yapmaktadır. Mertsan güneş enerji sistemleri zaman içerisinde teknolojinin vermiş olduğu imkanları en iyi şekilde değerlendirerek uzamn personel ve ekip çalışması ile yurt genelinde ürünlerini bayileri aracılığı ile son kullanıcıya ulaştırmıştır. 2005 yılında kapasite artışına giden Mertsan Termosifon 1600 m2 kapalı 1400 m2 açık alanda Güneş Enerjisi İmalatına başlamıştır.

Güneş enerjisi sistemleri son sistem otomasyonlu dikiş kaynak makinaları ile üretilen krom depolarda insan sağlığına zarar vermeyen krom ve pirinç bağlantı elemanları kullanılmaktadır.

Önce kalite prensibi ile yola çıkan Mertsan Güneş Enerjisi Türkiye'de satış ağını büyütmeyi hedeflemektedir. Güneş Enerjisi aslında fosil yakıtlar dahil olmak üzere (petrol, kömür) bugün kullanılan tüm enerjilerin kaynağıdır. O gökyüzündeki atom reaktörümüzdür. Geleneksel enerji kaynakları çevreye zarar vermekte ve çağın sorunu Küresel ısınmaya neden olmaktadır. Bildiğiniz gibi Fosil yakıtlar (petrol, doğal gaz ve kömür kaynakları) hızla tükenmektedir. İşte Güneş Enerjisi Sistemleri tam bu noktada devreye girip enerji kaynaklarının biçim değiştirirken uğradığı kayıplara uğramadan güneşten aldığı ısı enerjisini yine ısı enerjisi olarak size sunabilmektedir. Bu sorunların aşılması amacı ile Güneş, Rüzgar, Jeotermal, Biokütle gibi yenilenebilir enerji kaynaklarının değişik sektörlerde uygulanabilmesi için araştırmalar sürdürülmektedir.

Mertsan Enerji Ön ısıtma proseslerine katkı sağlayıcı uygulamalar yaparken bu konuda da projelendirme hizmetleri ile tam destek sağlar. Ev içi su ısıtma ve oteller, Tatil köyleri siteler, kooperatifler, hastaneler, Askeri üniteler ve Kamu binaları gibi büyük yapıların sıcaksu ihtiyaçlarının karşılanması için kapsamlı hizmetler sunar. Ayrıca firmamız ISO 9001-2000 Belgesi ve Kalite Uygunluk Belgelerine sahiptir. Önce kalite prensibi ile yola çıkan Mertsan Güneş Enerjisi Türkiye'de satış ağını büyütmeyi hedeflemektedir.

Mertsan Enerji; Kurulduğu günden bu güne kalite ve çevre değerlerinin bilincine varan şirketimiz bu bilinçle çalışmalarını sürdürmektedir.

mertsan
Boyler ve Güneş Enerjisi

AKÜMÜLASYON TANKI

Her ihtiyaç ve her ısıtma sistemi için yüksek verimli depolama imkanı sağlayan Akümülasyon tankları
-Yoğuşmalı cihazlar, kazanlar, ısı pompası ve güneş enerjisi ile tam uyumlu çalışmaktadır.
-100-5000L her ihtiyaç için yüksek sıcak su konforu
-Maksimum çalışma basıncı : 10 Bar
-Maksimum çalışma sıcaklığı: 95°C
-Konstrüksiyon: S235JR çelik
-Pürüzsüz yüzeyi sayesinde minimum kireç oluşumu.Dın 4753-3'e standardına uygun üstün kaliteli emaye kaplamasısayesinde, hijyenik sıcak su koruması optimum korozyon koruması
-Magnezyum anot koruma
-Yüksek ısı izolasyonu
-Montaj dostu ve büyük oranda bakım gerektirmeyen yapı.
-Dış emaye kaplaması ile korozyona karşı koruma
-Sensör kovanlı (½") ve termometrelidir.
-Re sirkülasyon başlantı imkanı
-İzolasyon
100-2000L: 42kg/m_3 HCFC içermeyen sert PU köpük
2500-5000 L: 18kg / m_3 yumuşak PU / Sünger köpük
-Dış kılıf kaplaması
100-500L: Elektrostatik toz boyalı galvanizli sac / suni deri / Termoven
100-1000L : Yüksek yoğunluklu ısı izolasyonu da sağlayan Termowen
1500-5000L: Suni Deri (Vinleks)
-TS EN 13445-3 standartlarına göre tasarlanmıştır.

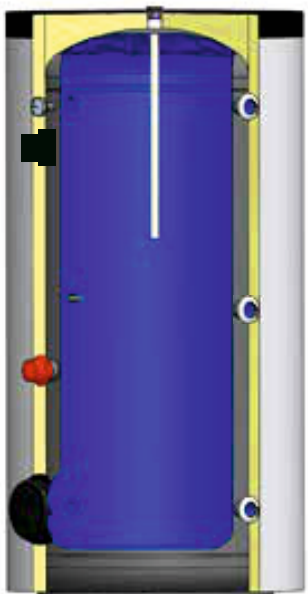

ACCUMULATION TANK

Providing highly efficient storage for every need and every heating system Accumulation tanks
- Fully compatible with condensing devices, boilers, heat pump and solar energy is working.
-100-5000L high hot water comfort for every need
-Maximum working pressure: 10 Bar
-Maximum operating temperature: 95°C
-Construction: S235JR steel
-Minimum lime formation thanks to its smooth surface. Conforms to DIN 4753-3 standard optimum hygienic hot water protection thanks to the high-quality enamel coating corrosion protection
-Magnesium anode protection
-High thermal insulation
-Assembly-friendly and largely maintenance-free structure.
- Corrosion protection with external enamel coating
-Sensor sleeve (½") and thermometer.
-Re-circulation connection possibility
-Insulation
100-2000L: 42kg/m_3 HCFC-free rigid PU foam
2500-5000 L: 18kg / m_3 soft PU / Sponge foam
-Outer sheath coating
100-500L: Electrostatic powder coated galvanized sheet / artificial leather / Termoven
100-1000L : Termowen, which also provides high-density heat insulation
1500-5000L: Artificial Leather (Vinlex)
-Designed according to TS EN 13445-3 standards.

TEK SERPANTİNLİ BOYLER

Yüksek sıcak su konforu sunan tek serpantinli boyler;
-Yoğuşmalı cihazlar, kazanlar, ısı pompası ve güneş enerjisi
ile tam uyumlu çalışmaktadır.
-100-5000L arasında yüksek kullanım suyu konforu
-Maksimum çalışma basıncı(Depo): 10 Bar
-Maksimm çalışma basıncı (Serpantin): 16 Bar
-Maksimum çalışma sıcaklığı (Serpantin): 120°C
-Konstrüksiyon: S235JR çelik
-Pürüzsüz yüzeyi sayesinde minimum kireç oluşumu. DIN 4753-3'e
uygun üstün kaliteli emaye kaplaması sayesinde hijyenik sıcak su
koruması ve optimum korozyon koruması
-Magnezyum anot koruma
-Yüksek ısı izolasyon
-Montaj dostu ve büyük oranda bakım gerektirmeyen yapı
-Dış emaye kaplaması ile korozyona karşı koruma
-Sensör kovanlı (1-2") ve termometrelidir.
-Re-sirkülasyon bağlantı imkanı
-Düşük düzeye sabitlenmiş serpantin sayesinde maksimum lejyonel koruması
-izolasyon
100-2000L: 42 kg/m_3 HCFC içermeyen sert PU köpük
2500-5000L: 18 kg/m_3 yumuşak PU / Sünger köpük
-Dış kılıf kaplaması
100-1000L: Yüksek yoğunluklu ısı izolasyonu da sağlayan Termowen
1500-5000L: Suni Deri (Vinleks)
-TS 736 ve TS EN 13445 standarlarına göre tasarlanmıştır.

SINGLE SERPENTINE BOILER

Single serpentine boiler offering high hot water comfort;
-Condensing appliances, boilers, heat pump and solar energy
It works fully compatible with
High comfort of drinking water between -100-5000L
-Maximum working pressure (Tank): 10 Bar
-Maximum working pressure (Coil): 16 Bar
-Maximum operating temperature (Coil): 120°C
-Construction: S235JR steel
-Minimum lime formation thanks to its smooth surface. to DIN 4753-3
Hygienic hot water thanks to suitable high-quality enamel coating
protection and optimum corrosion protection
-Magnesium anode protection
-High thermal insulation
-Assembly-friendly and largely maintenance-free structure
- Corrosion protection with external enamel coating
-Sensor sleeve (1-2") and thermometer.
-Re-circulation connection possibility
-Maximum legionnaire protection thanks to the low-fixed serpentine
-insulation
100-2000L: 42 kg/m_3 HCFC-free rigid PU foam
2500-5000L: 18 kg/m_3 soft PU / Sponge foam
-Outer sheath coating
100-1000L: Termowen, which also provides high-density heat insulation
1500-5000L: Artificial Leather (Vinlex)
-Designed according to TS 736 and TS EN 13445 standards.

KAPASİTE VE ANA ÖLÇÜLER

Akümülasyon Tankı Accumulation Tank Накопительные резервуары		WA 100	WA 160	WA 200	WA 300	WA 400	WA 500	WA 800	WA 1000	WA 1500	WA 2000	WA 2500	WA 3000	WA 4000	WA 5000
Hacim Volume Объём	V (L)	100	160	200	300	400	500	800	1000	1500	2000	2500	3000	4000	5000
Çap Diameter Диаметр	D (mm)	490	590	590	590	750	750	950	950	1060	1200	1440	1440	1710	1710
Yükseklik Height Высота	H (mm)	1030	1060	1300	1810	1380	1620	1620	2010	2280	2280	2450	2750	2550	3050
Su Giriş/Çıkış Water Inlet/Outlet Вход/Выход Воды	N1 (inch)	3/4"	3/4"	3/4"	1"	1"	1"	1 1/4"	1 1/4"	1 1/4"	1 1/4"	1 1/2"	1 1/2"	2"	2"
Sirkülasyon Bağlantısı Circulation Connection Циркуляционное соединение	N2 (inch)	3/4"	3/4"	3/4"	1"	1"	1"	1 1/4"	1 1/4"	1 1/4"	1 1/4"	1 1/2"	1 1/2"	2"	2"
İlave Elektrikli Isıtıcı Additional Elec. Heater Дополнительный электронагреватель	N3 (inch)	1 1/2"	1 1/2"	1 1/2"	1 1/2"	1 1/2"	1 1/2"	2"	2"	2"	2"	2"	2"	2"	2"
Termometre Thermometer Термометр	N4 (inch)	1/2"	1/2"	1/2"	1/2"	1/2"	1/2"	1/2"	1/2"	1/2"	1/2"	1/2"	1/2"	1/2"	1/2"
Magnezyum Anot Magnesium Anode Магниевый анод	N5 (inch)	1 1/4"	1 1/4"	1 1/4"	1 1/4"	1 1/4"	1 1/4"	1 1/4"	1 1/4"	1 1/4"	1 1/4"	1 1/4"	1 1/4"	1 1/4"	1 1/4"
Temizleme Flanşı Cleaning Flange Фланец для очистки	N6	4"	4"	4"	4"	4"	4"	5"	5"	5"	5"	5"	5"	5"	5"
Boşaltma Discharge Разгрузка	N7	1 1/4"	1 1/4"	1 1/4"	1 1/4"	1 1/4"	1 1/4"	1 1/4"	1 1/4"	1 1/4"	1 1/4"	1 1/4"	1 1/4"	1 1/4"	1 1/4"
Boş Ağırlığı Empty Weight Пустой вес	W (kg)	48	63	70	84	96	110	152	173	270	385	495	590	720	845

Not: Değişiklik yapma hakkımız saklıdır.

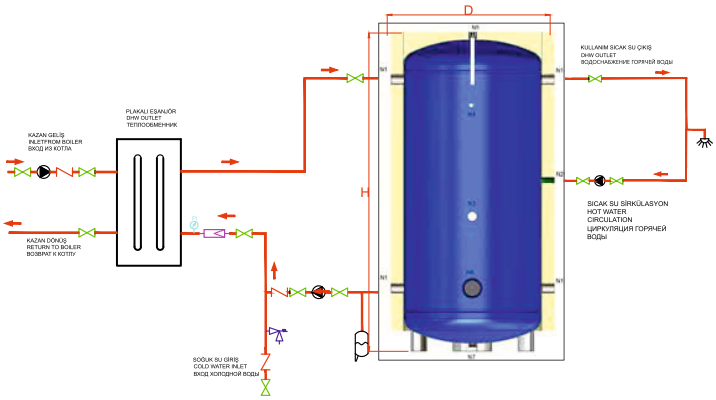

Yukarıda Verilen Bağlantı Şeması Örnektir. Güncel Standartlara Uygun Montaj Yapınız.

KAPASİTE VE ANA ÖLÇÜLER

Tek Serpantinli Boyler Single Serpentine Water Heater Водонагреватель с одинарным змеевиком		WBT 100	WBT 160	WBT 200	WBT 300	WBT 400	WBT 500	WBT 800	WBT 1000	WBT 1500	WBT 2000	WBT 2500	WBT 3000	WBT 4000	WBT 5000
Hacim Volume Объём	V (L)	100	160	200	300	400	500	800	1000	1500	2000	2500	3000	4000	5000
Çap Diameter Диаметр	D (mm)	490	590	590	590	750	750	950	950	1060	1200	1440	1440	1710	1710
Yükseklik Height Высота	H (mm)	1030	1060	1300	1810	1380	1620	1620	2010	2280	2280	2450	2750	2550	3050
Su Giriş/Çıkış Water Inlet/Outlet Вход/Выход Воды	N1-N2 (inch)	3/4"	3/4"	3/4"	1"	1"	1"	1 1/4"	1 1/4"	1 1/4"	1 1/4"	1 1/2"	1 1/2"	2"	2"
Serpantin Giriş/Çıkış Serpantine Inlet/Outlet Вход/Выход змеевика	N4-N3 (inch)	1"	1"	1"	1"	1"	1"	1 1/4"	1 1/4"	1 1/4"	1 1/4"	1 1/4"	1 1/4"	1 1/4"	1 1/4"
Sirkülasyon Bağlantısı Circulation Connection Циркуляционное соединение	N5 (inch)	3/4"	3/4"	3/4"	1"	1"	1"	1 1/4"	1 1/4"	1 1/4"	1 1/4"	1 1/2"	1 1/2"	2"	2"
Magnezyum Anot Magnesium Anode Магниевый анод	N6 (inch)	1 1/4"	1 1/4"	1 1/4"	1 1/4"	1 1/4"	1 1/4"	1 1/4"	1 1/4"	1 1/4"	1 1/4"	1 1/4"	1 1/4"	1 1/4"	1 1/4"
İlave Elektrikli Isıtıcı Additional Elec. Heater Дополнительный электронагреватель	N7 (inch)	1 1/2"	1 1/2"	1 1/2"	1 1/2"	1 1/2"	1 1/2"	2"	2"	2"	2"	2"	2"	2"	2"
Termometre Thermometer Термометр	N8 (inch)	1/2"	1/2"	1/2"	1/2"	1/2"	1/2"	1/2"	1/2"	1/2"	1/2"	1/2"	1/2"	1/2"	1/2"
Temizleme Flanşı Cleaning Flange Крышка для очистки	N9 (inch)	4"	4"	4"	4"	4"	4"	5"	5"	5"	5"	5"	5"	5"	5"
Boşaltma Discharge Разгрузка	N10 (inch)	1 1/4"	1 1/4"	1 1/4"	1 1/4"	1 1/4"	1 1/4"	1 1/4"	1 1/4"	1 1/4"	1 1/4"	1 1/4"	1 1/4"	1 1/4"	1 1/4"
Boş Ağırlığı Empty Weight Пустой вес	W (kg)	53	63	81	99	117	139	192	240	335	470	665	710	885	1005

Not: Değişiklik yapma hakkımız saklıdır.

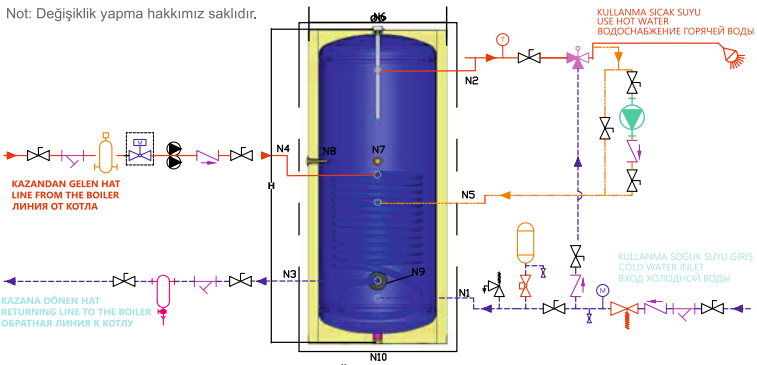

Yukarıda Verilen Bağlantı Şeması Örnektir. Güncel Standartlara Uygun Montaj Yapınız.

ÇİFT SERPANTİNLİ BOYLER

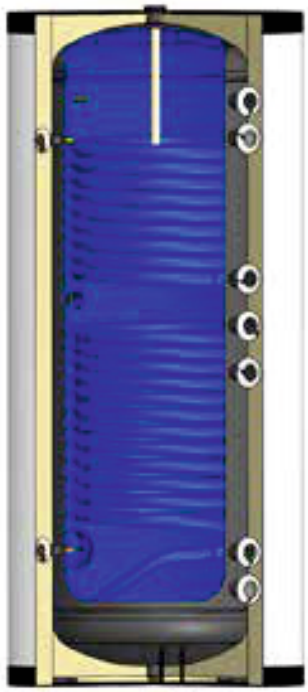

Yüksek sıcak su konforu sunan çift serpantinli boyler;
-Yoğuşmalı cihazlar, kazanlar, ısı pompası ve güneş enerjisi ile tam uyumlu çalışmaktadır.
-160-5000L arasında yüksek kullanım suyu konforu
-Maksimum çalışma basıncı (Depo): 10 Bar
-Maksimum çalışma basıncı (Serpantin) 16 Bar
-Maksimum çalışma sıcaklığı (Depo): 95°C
-Maksimum çalışma sıcaklığı (Serpantin): 120°C
-Konstrüksiyon: S235JR çelik
-Pürüzsüz yüzeyi sayesinde minimum kireç oluşumu. DIN 4753-3'e uygun
üstün kaliteli emaye kaplaması sayesinde, hijyenik sıcak su koruması ve optimum korozyon koruması
-Magnezyum anot koruma
-Yüksek ısı izolasyonu
-Montaj dostu ve büyük oranda bakım gerektirmeyen yapı
-Dış emaye kaplaması ile korozyona karşı koruma
-Sensör kovanlı (½") ve termometrelidir.
-Re-sirkülasyon bağlantı imkanı
-Düşük düzeye sabitlenmiş serpantin sayesinde maksimum lejyonel koruması
-İzolasyon
160-2000L : 42kg / m_3 HCFC içermeyen sert PU köpük
2500-5000L: 18 kg /m_3 yumuşak PU / Sünger köpük
-Dış kılıf kaplaması
160-500L: Elektrostatik toz boyalı galvanizli sac / Suni Deri / Termowen
1500-5000L: Suni Deri (Vinleks)
-TS 736 ve TS En 13445-3 standartlarına göre tasarlanmıştır.

DOUBLE SERPENTINE BOILER

Double serpentine boiler offering high hot water comfort;
- It works fully compatible with condensing devices, boilers, heat pump and solar energy. High comfort of drinking water between -160-5000L
-Maximum working pressure (Storage): 10 Bar
-Maximum working pressure (Serpentine) 16 Bar
-Maximum operating temperature (Warehouse): 95°C
-Maximum operating temperature (Coil): 120°C
-Construction: S235JR steel
-Minimum lime formation thanks to its smooth surface. Premium quality enamel coating in accordance with DIN 4753-3 hygienic hot water protection and optimum corrosion protection
-Magnesium anode protection
-High thermal insulation
-Assembly-friendly and largely maintenance-free structure
- Corrosion protection with external enamel coating
-Sensor sleeve (½") and thermometer.
-Re-circulation connection possibility
-Maximum legionnaire protection thanks to the low-fixed serpentine
-Insulation
160-2000L : 42kg / m_3 HCFC-free rigid PU foam
2500-5000L: 18 kg /m_3 soft PU / Sponge foam
-Outer sheath coating
160-500L: Electrostatic powder coated galvanized sheet / Artificial Leather / Thermowen
1500-5000L: Artificial Leather (Vinlex)
-Designed according to TS 736 and TS En 13445-3 standards.

KAPASİTE VE ANA ÖLÇÜLER

Çift Serpantinli Boyler Double Serpentine Water Heater Водонагреватель с двойным змеевиком		WBC 160	WBC 200	WBC 300	WBC 400	WBC 500	WBC 800	WBC 1000	WBC 1500	WBC 2000	WBC 2500	WBC 3000	WBC 4000	WBC 5000
Hacim Volume Объём	V (L)	160	200	300	400	500	800	1000	1500	2000	2500	3000	4000	5000
Çap Diameter Диаметр	D (mm)	590	590	590	750	750	950	950	1060	1200	1440	1440	1710	1710
Yükseklik Height Высота	H (mm)	1060	1300	1810	1380	1620	1620	2010	2280	2280	2450	2750	2550	3050
Su Giriş/Çıkış Water Inlet/Outlet Вход/Выход Воды	N1-N7 (inch)	3/4"	3/4"	1"	1"	1"	1 1/4"	1 1/4"	1 1/4"	1 1/4"	1 1/2"	1 1/2"	2"	2"
Serpantin Giriş/Çıkış Serpantine Inlet/Outlet Вход/Выход змеевика	N4-N2 N6-N5 (inch)	1"	1"	1"	1"	1"	1 1/4"	1 1/4"	1 1/4"	1 1/4"	1 1/4"	1 1/4"	1 1/4"	1 1/4"
Sirkülasyon Bağlantısı Circulation Connection Циркуляционное соединение	N3 (inch)	3/4"	3/4"	1"	1"	1"	1 1/4"	1 1/4"	1 1/4"	1 1/4"	1 1/2"	1 1/2"	2"	2"
Magnezyum Anot Magnesium Anode Магниевый анод	N8 (inch)	1 1/4"	1 1/4"	1 1/4"	1 1/4"	1 1/4"	1 1/4"	1 1/4"	1 1/4"	1 1/4"	1 1/4"	1 1/4"	1 1/4"	1 1/4"
İlave Elektrikli Isıtıcı Additional Elec. Heater Дополнительный электронагреватель	N10 (inch)	1 1/2"	1 1/2"	1 1/2"	1 1/2"	1 1/2"	2"	2"	2"	2"	2"	2"	2"	2"
Termometre Thermometer Термометр	N9 (inch)	1/2"	1/2"	1/2"	1/2"	1/2"	1/2"	1/2"	1/2"	1/2"	1/2"	1/2"	1/2"	1/2"
Temizleme Flanşı Cleaning Flange Крышка для очистки	N11 (inch)	4"	4"	4"	4"	4"	5"	5"	5"	5"	5"	5"	5"	5"
Boşaltma Discharge Разгрузка	N12 (inch)	1 1/4"	1 1/4"	1 1/4"	1 1/4"	1 1/4"	1 1/4"	1 1/4"	1 1/4"	1 1/4"	1 1/4"	1 1/4"	1 1/4"	1 1/4"
Boş Ağırlığı Empty Weight Пустой вес	W (kg)	73	83	108	134	148	210	260	354	514	661	770	925	1096

Not: Değişiklik yapma hakkımız saklıdır

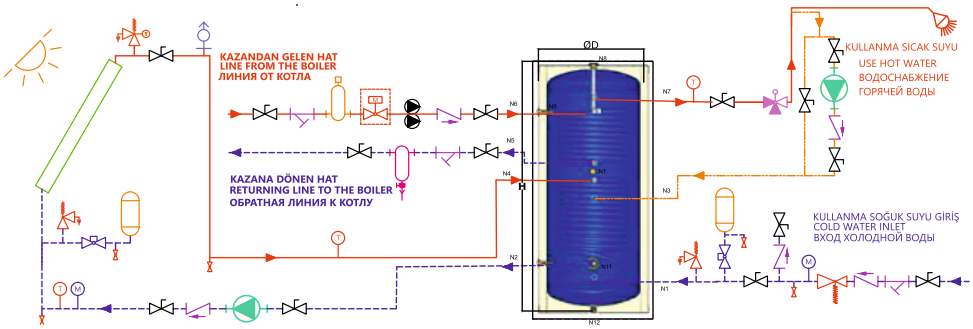

Yukarıda Verilen Bağlantı Şeması Örnektir. Güncel Standartlara Uygun Montaj Yapınız.

ELEKTRİKLİ BOYLER

Her ihtiyaç ve her ısıtma sistemi için yüksek verimli depolama imkanı sağlayan Elektrikli Boyler;
-2 KW - 120 KW'a kadar değişebilen uyhun boylerlerde müşteri tercihlerine uygun
-100-5000L her ihtiyaç için en yüksek sıcak su konforu
-Maksimum çalışma basıncı: 10 Bar
-Maksimum çalışma sıcaklığı: 95°C
-Konstrüksiyon: S235JR çelik
-Pürüzsüz yüzeyi sayesinde minimum kireç oluşumu. DIN 4753-3'e uygun üstün kaliteli emaye kaplaması sayesinde, hijyenik sıcak su koruması ve optimum korozyon koruması
-Magnezyum anot koruma
-Yüksek ısı izolasyonu
-Montaj dostu ve büyük oranda bakım gerektirmeyen yapı
-Dış emaye kaplaması ile korozyona karşı koruma
-Sensör kovanlı (½") ve termometrelidir.
-Re-sirkülasyon bağlantı imkanı
-İzolasyon
100-2000L: 42 kg / m_3 HCFC içermeyen sert PU köpük
2500-5000L: 18kg / m_3 yumuşak PU / Sünger köpük
-Dış kılıf kaplaması
100-500L: Elektrostatik toz boyalı galvanizli sac / Suni Deri/ Termowen
100-1000L: Yüksek yoğunluklu ısı izolasyonu da sağlayan Termowen
1500-5000L : Suni Deri (Vinleks)
-TS EN 13445-3 standartlarına göre tasarlanmıştır.

ELECTRIC BOILER

Providing highly efficient storage for every need and every heating system
Electric Boiler;
-2 KW - 120 KW, suitable for customer preferences in sleepy boilers
-100-5000L for every need, the highest hot water comfort
-Maximum working pressure: 10 Bar
-Maximum operating temperature: 95°C
-Construction: S235JR steel
-Minimum lime formation thanks to its smooth surface. Premium quality in accordance with DIN 4753-3 Hygienic hot water protection and optimum corrosion protection thanks to enamel coating
-Magnesium anode protection
-High thermal insulation
-Assembly-friendly and largely maintenance-free structure
- Corrosion protection with external enamel coating
-Sensor sleeve (½") and thermometer.
-Re-circulation connection possibility
-Insulation
100-2000L: 42 kg/m_3 HCFC-free rigid PU foam
2500-5000L: 18kg/m_3 soft PU/Sponge foam
-Outer sheath coating
100-500L: Electrostatic powder coated galvanized sheet / Artificial Leather / Termowen
100-1000L: Termowen, which also provides high-density heat insulation
1500-5000L : Artificial Leather (Vinlex)
-Designed according to TS EN 13445-3 standards.

KAPASİTE VE ANA ÖLÇÜLER

Elektrikli Boyler Electirc Boiler Электрический водонагреватель		WEB 100	WEB 160	WEB 200	WEB 300	WEB 400	WEB 500	WEB 800	WEB 1000	WEB 1500	WEB 2000	WEB 2500	WEB 3000	WEB 4000	WEB 5000
Hacim Volume Объём	V (L)	100	160	200	300	400	500	800	1000	1500	2000	2500	3000	4000	5000
Çap Diameter Диаметр	D (mm)	490	590	590	590	750	750	950	950	1060	1200	1440	1440	1710	1710
Yükseklik Height Высота	H (mm)	1030	1060	1300	1810	1380	1620	1620	2010	2280	2280	2450	2750	2550	3050
Elektrikli Isıtıcı Bağlantısı Electric Heater Connection Подключение электрического нагревателя	N6 (inch)	MÜŞTERİ TALEBİNE GÖRE ISITICI SEÇİMİ YAPILMAKTADIR. SELECTION OF HEATER TYPE IS DONE ACCORDING TO CUSTOMER DEMAND ВЫБОР ТИПА НАГРЕВАТЕЛЯ ОСУЩЕСТВЛЯЕТСЯ ПО ТРЕБОВАНИЮ ЗАКАЗЧИКА													
Su Giriş/Çıkış/ Water Inlet/Outlet/ Вход/Выход Воды	N1-N3 (inch)	3/4"	3/4"	3/4"	1"	1"	1"	1 1/4"	1 1/4"	1 1/4"	1 1/4"	1 1/2"	1 1/2"	2"	2"
Sirkülasyon Bağlantısı Circulation Connection Циркуляционное соединение	N2 (inch)	3/4"	3/4"	3/4"	1"	1"	1"	1 1/4"	1 1/4"	1 1/4"	1 1/4"	1 1/2"	1 1/2"	2"	2"
Boş Ağırlık Empty Weight Пустой вес	ÜRÜNLERİN AĞIRLIKLARI ISITICIYA GÖRE DEĞİŞKENLİK GÖSTERMEKTEDİR. THE PRODUCTS WEIGHTS VARY DEPENDING ON THE HEATER. ВЕС МЕНЯЕТСЯ В ЗАВИСИМОСТИ ОТ ТИПА НАГРЕВАТЕЛЯ.														
Termometre & Sensör Thermometer&Sensor термометра & датчика	N5 (inch)	1/2"	1/2"	1/2"	1/2"	1/2"	1/2"	1/2"	1/2"	1/2"	1/2"	1/2"	1/2"	1/2"	1/2"
Magnezyum Anot Magnesium Anode Магниевый анод	N4 (inch)	1 1/4"	1 1/4"	1 1/4"	1 1/4"	1 1/4"	1 1/4"	1 1/4"	1 1/4"	1 1/4"	1 1/4"	1 1/4"	1 1/4"	1 1/4"	1 1/4"
Boşaltma Discharge Разгрузка	N8	1 1/4"	1 1/4"	1 1/4"	1 1/4"	1 1/4"	1 1/4"	1 1/4"	1 1/4"	1 1/4"	1 1/4"	1 1/4"	1 1/4"	1 1/4"	1 1/4"
Temizleme Flanşı Cleaning Flange для очистки	N7 (inch)	4"	4"	4"	4"	4"	4"	5"	5"	5"	5"	5"	5"	5"	5"

Not: Değişiklik yapma hakkımız saklıdır.

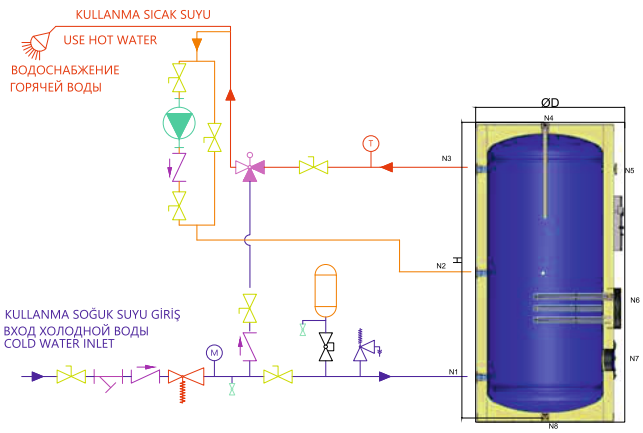

Yukarıda Verilen Bağlantı Şeması Örnektir. Güncel Standartlara Uygun Montaj Yapınız.

BAKIR BORULU TEK SERPANTİNLİ BOYLER

Yüksek sıcak su konforu sunan bakır borulu tek serpantinli boyler;
-Yoğuşmalı cihazlar, kazanlar,ısı pompası ve güneş enerjisi ile tam uyumlu çalışmaktadır.
-160-5000L arasında yüksek kullanım suyu konforu
-Maksimum çalışma basıncı (Depo) : 10 Bar
-Maksimum çalışma basıncı (Serpantin): 16 Bar
-Maksimum çalışma sıcaklığı(Depo): 95°C
-Maksimum çalışma sıcaklığı (Serpantin): 120°C
-Konstrüksiyon : S235JR çelik
-Pürüzsüz yüzeyi sayesinde minimum kireç oluşumu. DIN 4753-3'e uygun üstün kaliteli emaye kaplaması sayesinde, hijyenik sıcak su koruması ve optimum korozyon koruması
-Magnezyum anot koruma
-Yüksek ısı izolasyonu
-Montaj dostu ve büyük oranda bakım gerektirmeyen yapı
-Dış emaye kaplaması ile korozyona karşı koruma
-Sensör kovanlu (½") ve termometrelidir.
-Re-sirkülasyon bağlantı imkanı
-İzolasyon
160-5000L: 18 kg m_3 yumuşak PU / Sünger köpük
-Dış kılıf kaplaması
100-1000L: Yüksek Yoğunluklu ısı izolasyonu da sağlayan Termowen
1500-1000L: Suni Deri (Vinleks)
-TS 736 ve TS EN 13445-3 standartlarına göre tasarlanmıştır.

SINGLE SERPENTINE BOILER WITH COPPER PIPE

Single serpentine boiler with copper pipes offering high hot water comfort;
- Fully equipped with condensing devices, boilers, heat pump and solar energy works in harmony.
High comfort of drinking water between -160-5000L
-Maximum working pressure (Storage): 10 Bar
-Maximum working pressure (Coil): 16 Bar
-Maximum operating temperature (Warehouse): 95°C
-Maximum operating temperature (Coil): 120°C
-Construction: S235JR steel
-Minimum lime formation thanks to its smooth surface. Premium quality enamel coating in accordance with DIN 4753-3 hygienic hot water protection and optimum corrosion protection
-Magnesium anode protection
-High thermal insulation
-Assembly-friendly and largely maintenance-free structure
- Corrosion protection with external enamel coating
-Sensor sleeve (½") and thermometer.
-Re-circulation connection possibility
-Insulation
160-[illegible]0L : 18 kg [illegible] soft PU / Sponge foam
-Outer shea[illegible]
100-1000L: T[illegible] ich also provides high-density heat insulation
1500-1000L: [illegible] her (Vinlex)
-Designed acc[illegible] S[illegible]6 and TS EN 13445-3 standards.

KAPASİTE VE ANA ÖLÇÜLER

Bakir Borulu Tek Serpantinli Boyler Copper Pipe Single Coil Water Heater Водонагреватель с одинарным медным змеевиком		WBT-B 160	WBT-B 200	WBT-B 300	WBT-B 400	WBT-B 500	WBT-B 800	WBT-B 1000	WBT-B 1500	WBT-B 2000	WBT-B 2500	WBT-B 3000	WBT-B 4000	WBT-B 5000
Hacim Volume Объём	V (L)	160	200	300	400	500	800	1000	1500	2000	2500	3000	4000	5000
Çap Diameter Диаметр	D (mm)	590	590	590	750	750	1010	1010	1120	1260	1440	1440	1710	1710
Yükseklik Height Высота	H (mm)	1060	1300	1810	1380	1620	1620	2010	2280	2280	2450	2750	2550	3050
Su Giriş/Çıkış Water Inlet/Outlet Вход/Выход Воды	N1-N3 (inch)	3/4"	3/4"	1"	1"	1"	1 1/4"	1 1/4"	1 1/4"	1 1/4"	1 1/2"	1 1/2"	2"	2"
Serpantin Giriş/Çıkış Serpantine Inlet/Outlet Вход/Выход змеевика	N7-N8 (inch)	1 1/4"	1 1/4"	1 1/4"	1 1/4"	1 1/4"	1 1/4"	1 1/4"	1 1/4"	1 1/4"	1 1/4"	1 1/4"	1 1/4"	1 1/4"
Sirkülasyon Bağlantısı Circulation Connection Циркуляционное соединение	N2 (inch)	3/4"	3/4"	1"	1"	1"	1 1/4"	1 1/4"	1 1/4"	1 1/4"	1 1/2"	1 1/2"	2"	2"
Magnezyum Anot Magnesium Anode Магниевый анод	N4 (inch)	1 1/4"	1 1/4"	1 1/4"	1 1/4"	1 1/4"	1 1/4"	1 1/4"	1 1/4"	1 1/4"	1 1/4"	1 1/4"	1 1/4"	1 1/4"
İlave Elektrikli Isıtıcı Additional Elec. Heater Дополнительный электронагреватель	N6 (inch)	1 1/2"	1 1/2"	1 1/2"	1 1/2"	1 1/2"	2"	2"	2"	2"	2"	2"	2"	2"
Termometre Thermometer Термометр	N5 (inch)	1/2"	1/2"	1/2"	1/2"	1/2"	1/2"	1/2"	1/2"	1/2"	1/2"	1/2"	1/2"	1/2"
Boşaltma Discharge Разгрузка	N9 (inch)	1 1/4"	1 1/4"	1 1/4"	1 1/4"	1 1/4"	1 1/4"	1 1/4"	1 1/4"	1 1/4"	1 1/4"	1 1/4"	1 1/4"	1 1/4"
Boş Ağırlığı Empty Weight Пустой вес	W (kg)	68	90	110	131	155	217	270	370	450	575	685	980	1150

Not: Değişiklik yapma hakkımız saklıdır.

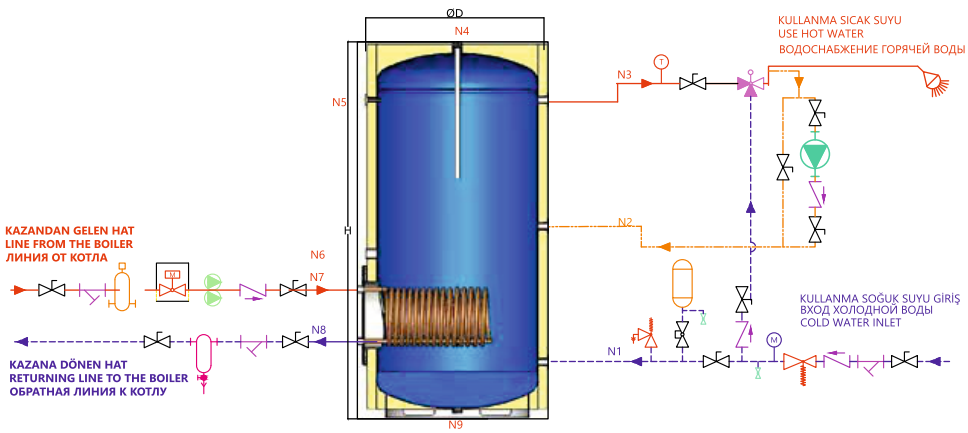

Yukarıda Verilen Bağlantı Şeması Örnektir. Güncel Standartlara Uygun Montaj Yapınız.

BAKIR BORULU ÇİFT SERPANTİNLİ BOYLER

Yüksek sıcak su konforu sunan bakır boru çift serpantili boyler;
-Yoğuşmalı cihazlar, kazanlar, ısı pompası ve güneş enerjisi ile tam uyumlu çalışmaktadır.
-160-5000L arasında yüksek kullanım suyu konforu
-Maksimum çalışma basıncı (Depo):10 Bar
-Maksimum çalışma basıncı(Serpantin):16 Bar
-Maksimum çalışma sıcaklığı (Depo): 95°C
-Maksimum çalışma sıcaklığı(Serpantin):120°C
-Konstrüksiyon : S235JR çelik
-Pürüzsüz yüzeyi sayesinde minimum kireç oluşumu.DIN 4753-3'e
uygun üstün kaliteli emaye kaplaması sayesinde, hijyenik sıcak su koruması
ve optimum korozyon koruması
-Magnezyum anot koruma
-Yüksek ısı izolasyonu
-Montaj dostu ve büyük oranda bakım gerektirmeyen yapı
-Dış emaye kaplaması ile korozyona karşı koruma
-Sensör kovanlı (½") ve termometrelidir.
-Re-sirkülastyon bağlantı imkanı
-İzolasyon
160-5000L: 18 kg m_3 yumuşak PU / Sünger köpük
-Dış kılıf kaplaması
-100-1000L: Yüksek Yoğunluklu ısı izolasyonu da sağlayan Termowen
1500-1000L: Suni Deri (Vinleks)
-TS 736 ve TS EN 13445-3 standartlarına göre tasarlanmıştır.

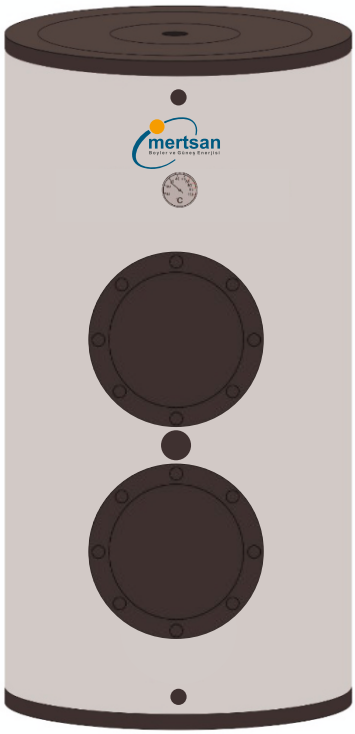

COPPER PIPE DOUBLE SERPENTINE BOILER

Copper pipe double coil boiler offering high hot water comfort;
- It works fully compatible with condensing devices, boilers, heat pump and solar energy.
High comfort of drinking water between -160-5000L
-Maximum working pressure (Storage): 10 Bar
-Maximum working pressure (Coil): 16 Bar
-Maximum operating temperature (Warehouse): 95°C
-Maximum operating temperature (Coil): 120°C
-Construction: S235JR steel
-Minimum limescale formation thanks to its smooth surface. To DIN 4753-3
Hygienic hot water protection, thanks to a suitable high-quality enamel coating
and optimum corrosion protection
-Magnesium anode protection
-High thermal insulation
-Assembly-friendly and largely maintenance-free structure
- Corrosion protection with external enamel coating
-Sensor sleeve (½") and thermometer.
-Re-circulation connection possibility
-Insulation
160-5000L: 18 kg m_3 soft PU / Sponge foam
-Outer sheath coating
-100-1000L: Termowen, which also provides high-density heat insulation
1500-1000L: Artificial Leather (Vinlex)
-Designed according to TS 736 and TS EN 13445-3 standards.

KAPASİTE VE ANA ÖLÇÜLER

Bakir Borulu Çift Serpantinli Boyler Copper Pipe Double Coil Water Heater Водонагреватель с двойным медным змеевиком		WBC-B 160	WBC-B 200	WBC-B 300	WBC-B 400	WBC-B 500	WBC-B 800	WBC-B 1000	WBC-B 1500	WBC-B 2000	WBC-B 2500	WBC-B 3000	WBC-B 4000	WBC-B 5000
Hacim Volume Объём	V (L)	160	200	300	400	500	800	1000	1500	2000	2500	3000	4000	5000
Çap Diameter Диаметр	D (mm)	590	590	590	750	750	1010	1010	1120	1260	1440	1440	1710	1710
Yükseklik Height Высота	H (mm)	1060	1300	1810	1380	1620	1620	2010	2280	2280	2450	2750	2550	3050
Su Giriş/Çıkış Water Inlet/Outlet Вход/Выход Воды	N1-N3 (inch)	3/4"	3/4"	1"	1"	1"	1 1/4"	1 1/4"	1 1/4"	1 1/4"	1 1/2"	1 1/2"	2"	2"
Serpantin Giriş/Çıkış Serpantine Inlet/Outlet Вход/Выход змеевика	N6-N7 N9-N10 (inch)	1 1/4"	1 1/4"	1 1/4"	1 1/4"	1 1/4"	1 1/4"	1 1/4"	1 1/4"	1 1/4"	1 1/4"	1 1/4"	1 1/4"	1 1/4"
Sirkülasyon Bağlantısı Circulation Connection Циркуляционное соединение	N2 (inch)	3/4"	3/4"	1"	1"	1"	1 1/4"	1 1/4"	1 1/4"	1 1/4"	1 1/2"	1 1/2"	2"	2"
Magnezyum Anot Magnesium Anode Магниевый анод	N4 (inch)	1 1/4"	1 1/4"	1 1/4"	1 1/4"	1 1/4"	1 1/4"	1 1/4"	1 1/4"	1 1/4"	1 1/4"	1 1/4"	1 1/4"	1 1/4"
İlave Elektrikli Isıtıcı Additional Elec. Heater Дополнительный электронагреватель	N8 (inch)	1 1/2"	1 1/2"	1 1/2"	1 1/2"	1 1/2"	2"	2"	2"	2"	2"	2"	2"	2"
Termometre Thermometer Термометр	N5 (inch)	1/2"	1/2"	1/2"	1/2"	1/2"	1/2"	1/2"	1/2"	1/2"	1/2"	1/2"	1/2"	1/2"
Boşaltma Discharge Разгрузка	N11	1 1/4"	1 1/4"	1 1/4"	1 1/4"	1 1/4"	1 1/4"	1 1/4"	1 1/4"	1 1/4"	1 1/4"	1 1/4"	1 1/4"	1 1/4"
Boş Ağırlığı Empty Weight Пустой вес	W (kg)	78	95	108	125	156	174	224	320	418	640	815	1100	1250

Not: Değişiklik yapma hakkımız saklıdır.

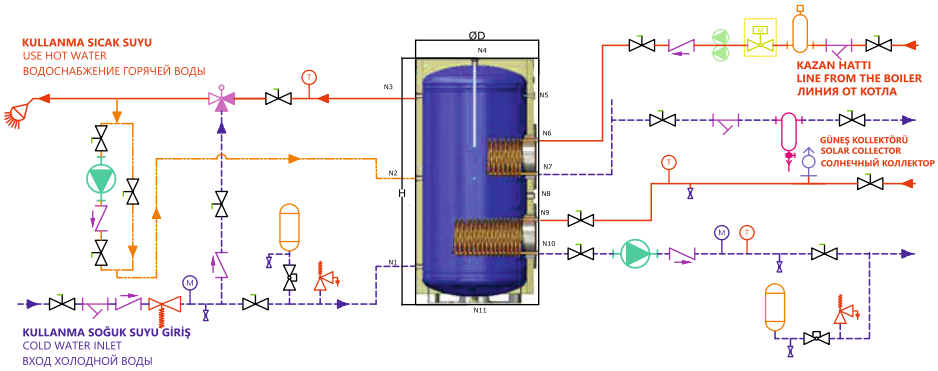

Yukarıda Verilen Bağlantı Şeması Örnektir. Güncel Standartlara Uygun Montaj Yapınız.

TEK SERPANTİNLİ ISI POMPASI BOYLERİ

Yüksek sıcak su konforu sunan bakır boru çift serpantinli boyler;
-Yoğuşmalı cihazlar, kazanlar, ısı pompası ve güneş enerjisi ile tam uyumlu çalışmaktadır.
-160-5000L arasında yüksek kullanım suyu konforu
-Maksimum çalışma basıncı (Depo): 10 Bar
-Maksimum çalışma basıncı (Serpantin):16 Bar
-Maksimum çalışma sıcaklığı (Depo):95°C
-Maksimum çalışma sıcaklığı (Serpantin): 120°C
-Konstrüksiyon: S235JR çelik
-Pürüzsüz yüzeyi sayesinde minimum kireç oluşumu. DIN 4753-3'e uygun üstün kaliteli emaye kaplaması sayesinde, hijyenik sıcak su koruması ve optimum korozyon koruma
-Magnezyum anot koruma
-Yüksek ısı izolasyonu
-Montaj dostu ve büyük oranda bakım gerektirmeyen yapı
-Dış emaye kaplaması ile korozyona karşı koruma
-Sensör kovanlı (½") ve termometrelidir.
-Re-sirkülasyon bağlantı imkanı
-İzolasyon
160-5000L :18 kg m_3 yumuşak PU / Sünger köpük
-Dış kılıf kaplaması
100-1000L: Yüksek Yoğunluklu ısı izolasyonu da sağlayan Termowen
1500-1000L : Suni Deri (Vinleks)
-TS 736 ve TS EN 13445-3 standartlarına göre tasarlanmıştır.

SINGLE SERPENTINE HEAT PUMP BOILER

Copper pipe double serpentine boiler offering high hot water comfort;
- It works fully compatible with condensing devices, boilers, heat pump and solar energy. High comfort of drinking water between -160-5000L
-Maximum working pressure (Storage): 10 Bar
-Maximum working pressure (Coil): 16 Bar
-Maximum operating temperature (Warehouse): 95°C
-Maximum operating temperature (Coil): 120°C
-Construction: S235JR steel
-Minimum lime formation thanks to its smooth surface. Superior to DIN 4753-3 hygienic hot water protection and optimum corrosion protection thanks to its high-quality enamel coating
-Magnesium anode protection
-High thermal insulation
-Assembly-friendly and largely maintenance-free structure
- Corrosion protection with external enamel coating
-Sensor sleeve (½") and thermometer.
-Re-circulation connection possibility
-Insulation
160-5000L :18 kg m_3 soft PU / Sponge foam
-Outer sheath coating
100-1000L: Termowen, which also provides high-density heat insulation
1500-1000L : Artificial Leather (Vinlex)
-Designed according to TS 736 and TS EN 13445-3 standards.

KAPASİTE VE ANA ÖLÇÜLER

Tek Serpantinli Isı Pompası Boyleri Single coil heat pump water heater Водонагреватель с одинарным змеевиком теплового насоса		WIP 160	WIP 200	WIP 300	WIP 500
Hacim Volume Объём	V (L)	160	200	300	500
Çap Diameter Диаметр	D (mm)	590	590	590	750
Yükseklik Height Высота	H (mm)	1060	1300	1810	1620
Su Giriş/Çıkış Water Inlet/Outlet Вход/Выход Воды	N1-N2 (inch)	3/4"	3/4"	1"	1"
Serpantin Giriş/Çıkış Serpantine Inlet/Outlet Вход/Выход змеевика	N4-N3 (inch)	1"	1"	1"	1"
Sirkülasyon Bağlantısı Circulation Connection Циркуляционное соединение	N5 (inch)	3/4"	3/4"	1"	1"
Magnezyum Anot Magnesium Anode Магниевый анод	N6 (inch)	1 1/4"	1 1/4"	1 1/4"	1 1/4"
İlave Elektrikli Isıtıcı Additional Elec. Heater Дополнительный электронагреватель	N7 (inch)	1/2"	1/2"	1/2"	1/2"
Termometre Thermometer Термометр	N8 (inch)	1 1/2"	1 1/2"	1 1/2"	1 1/2"
Temizleme Flanşı Cleaning Flange Крышка для очистки	N9 (inch)	4"	4"	4"	4"
Boşaltma Discharge Разгрузка	N10 (inch)	1 1/4"	1 1/4"	1 1/4"	1 1/4"
Boş Ağırlığı Empty Weight Пустой вес	W (kg)	63	81	99	139

Not: Değişiklik yapma hakkımız saklıdır.

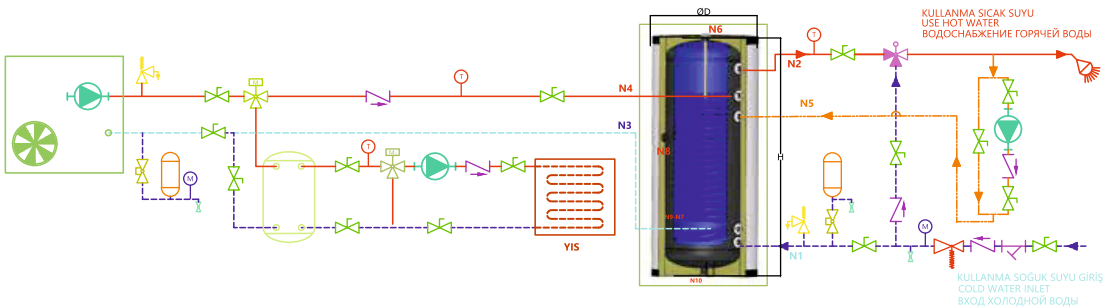

Yukarıda Verilen Bağlantı Şeması Örnektir. Güncel Standartlara Uygun Montaj Yapınız.

YATIK KAPALI DEVRE BOYLER

Yüksek sıcak su konforu sunan yatık kapaklı devre boyler;
-Tüm Güneş enerjisi sistemleri ile tam uyumlu çalışmaktadır.
-150-300L arasında yüksek kullanım suyu konforu
-Maksimum çalışma basıncı (Depo): 10 Bar
-Maksimum çalışma basıncı (Gömlek): 3 Bar
-Maksimum çalışma sıcaklığı (Depo): 95°C
-Maksimum çalışma sıcaklığı (Gömlek): 110°C
-Konstrüksiyon: S235JR çelik
-Pürüzsüz yüzeyi sayesinde minimum kireç oluşumu DIN 4753'e uygun üstün kaliteli emaye kaplaması sayesinde, hijyenik sıcak su koruması ve optimum korozyon koruması
-Magnezyum anot koruma
-Yüksek ısı izolasyonu
-Montaj dostu ve büyük oranda bakım gerektirmeyen yapı
-Dış emaye kaplaması ile korozyona karşı koruma
-İzolasyon
150-300L: 42 kg/m_3 HCFC içermeyen sert PU köpük
-Dış kılıf kaplaması
150-300L: Elektrostatik toz boyalı galvanizli sac
-TS 736 ve TS EN 13445-3 standartlarına göre tasarlanmıştır.

HORIZONTAL CLOSED CIRCUIT BOILER

Circuit boiler with flat cover offering high hot water comfort;
It works fully compatible with all solar energy systems.
High comfort of drinking water between -150-300L
-Maximum working pressure (Storage): 10 Bar
-Maximum working pressure (Shirt): 3 Bar
-Maximum operating temperature (Warehouse): 95°C
-Maximum working temperature (Shirt): 110°C
-Construction: S235JR steel
-Minimum lime formation thanks to its smooth surface, according to DIN 4753
Hygienic hot water protection, thanks to a suitable high-quality enamel coating and optimum corrosion protection
-Magnesium anode protection
-High thermal insulation
-Assembly-friendly and largely maintenance-free structure
- Corrosion protection with external enamel coating
-Insulation
150-300L: 42 kg/m_3 HCFC-free rigid PU foam
-Outer sheath coating
150-300L: Electrostatic powder coated galvanized sheet
-Designed according to TS 736 and TS EN 13445-3 standards.

KAPASİTE VE ANA ÖLÇÜLER

Yatık kapalı devre boyler Horizontal closed-circuit boiler Горизонтальный котел закрытого контура		WYB 150	WYB 200	WYB 300
Hacim Volume Объём	V (L)	160	200	300
Çap Diameter Диаметр	D (mm)	590	590	590
Yükseklik Height Высота	H (mm)	1100	1290	1840
Su Giriş/Çıkış Water Inlet/Outlet Вход/Выход Воды	N4-N2 (inch)	3/4"	3/4"	3/4"
Kollektör Giriş/Çıkış collector Inlet/Outlet Вход/Выход коллектор	N4-N3 (inch)	3/4"	3/4"	3/4"
Emniyet ekipmanları safety equipment Предохранительное оборудование	N5-N7 (inch)	3/4"	3/4"	3/4"
Magnezyum Anot Magnesium Anode Магниевый анод	N6 (inch)	1 1/4"	1 1/4"	1 1/4"
İlave Elektrikli Isıtıcı Additional Elec. Heater Дополнительный электронагреватель	N6 (inch)	1 1/4"	1 1/4"	1 1/4"
Temizleme Flanşı Cleaning Flange Крышка для очистки	N6 (inch)	3"	3"	3"
Boş Ağırhğı Empty Weight Пустой вес	W (kg)	68	90	110

Not: Değişiklik yapma hakkımız saklıdır.

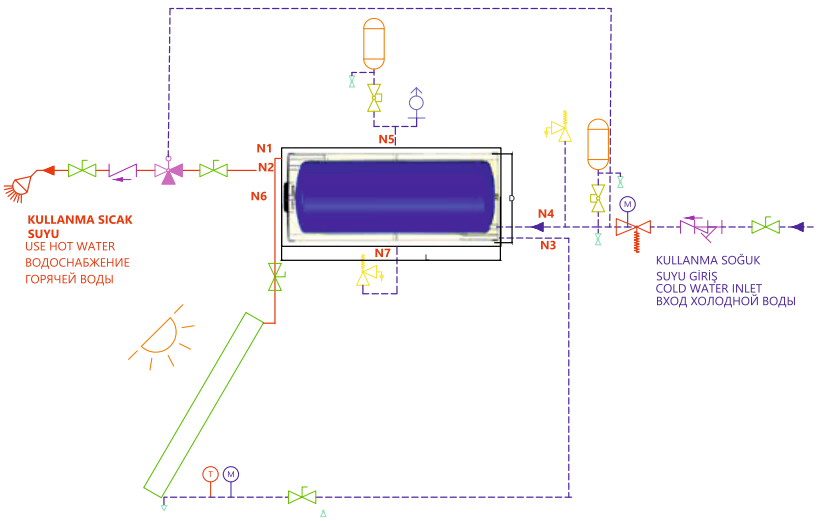

Yukarıda Verilen Bağlantı Şeması Örnektir. Güncel Standartlara Uygun Montaj Yapınız.

BUFFER TANK

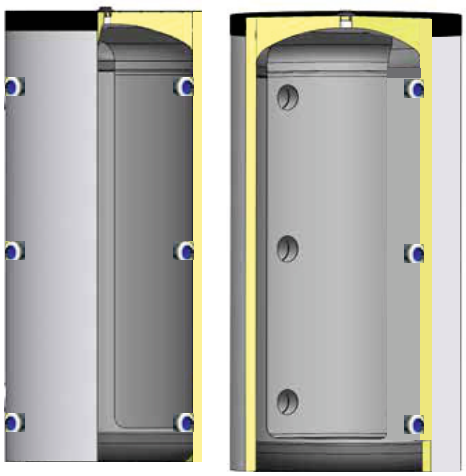

Her ihtiyaç ve her ısıtma sistemi için yüksek verimli depolama imkanı sağlayan buffer tanklar;
-Yoğuşmalı cihazlar, kazanlar, ısı pompası ve güneş enerjisi ile tam uyumlu çalışmaktadır.
-100-5000L her ihtiyaç için en yüksek sıcak su konforu
-Maksimum çalışma basıncı: 10 Bar
-Maksimum çalışma sıcaklığı: 95°C
-Konstrüksiyon: S235jr çelik
-Yüksek ısı izolasyonu
-Montaj dostu ve büyük oranda bakım gerektirmeyen yapı
-İzolasyon
100-500L: 42 kg/m_3 HCFC içermeyen sert PU köpük
800-5000L: 18kg /m_3 yumuşak PU / Sünger Köpük
-Dış kılıf kaplaması
100-500L: Elektrostatik toz boyalı galvanizli sac / Suni Deri Termowen
100-1000L: Yüksek yoğunluklu ısı izolasyonu da sağlayan Termowen
1500-5000L: Suni Deri (Vinleks)
-TS EN 13445-3 standartlarına göre tasarlanmıştır.

BUFFER TANK

Highly efficient storage for every need and every heating system providing buffer tanks;
- Fully compatible with condensing devices, boilers, heat pump and solar energy is working.
-100-5000L for every need, the highest hot water comfort
-Maximum working pressure: 10 Bar
-Maximum operating temperature: 95°C
-Construction: S235jr steel
-High thermal insulation
-Assembly-friendly and largely maintenance-free structure
-Insulation
100-500L: 42 kg/m_3 HCFC-free rigid PU foam
800-5000L: 18kg /m_3 soft PU / Sponge Foam
-Outer sheath coating
100-500L: Electrostatic powder coated galvanized sheet / Artificial Leather Thermowen
100-1000L: Termowen, which also provides high-density heat insulation
1500-5000L: Artificial Leather (Vinlex)
-Designed according to TS EN 13445-3 standards.

KAPASİTE VE ANA ÖLÇÜLER

Buffer Tank Buffer Tank Резервный Бак		WBF 100	WBF 300	WBF 500	WBF 800	WBF 1000	WBF 1500	WBF 2000	WBF 2500	WBF 3000	WBF 4000	WBF 5000
Hacim Volume Объём	V (L)	100	300	500	800	1000	1500	2000	2500	3000	4000	5000
Primer-Sekonder Devre Enerji Giriş &Çıkışları Primary-Secondary Circuit Energy input & Output Вход и Выход Энергии первичной-вторичной цепи	N1 (inch)/ DN	1 1/2”	2”	2 1/2”	DN 80	DN 100	DN 125	DN 125	DN 150	DN 150	DN 200	DN 200
Boşaltma Discharge Разгрузка	N2 (inch)	1 1/4”	1 1/2”	1 1/2”	2”	2”	2”	2”	2 1/2”	2 1/2”	2 1/2”	2 1/2”
Primer Çıkış Hava Alma Primary Output Ventilation Первичный выход вентиляции	N3 (inch)	1 1/4”	1 1/4”	1 1/4”	1 1/4”	1 1/4”	1 1/4”	1 1/4”	1 1/4”	1 1/4”	1 1/4”	1 1/4”
Boş Ağırlık Empty Weight Пустой вес	W (kg)	50	85	140	370	470	750	850	1200	1260	1775	1895

Not: Değişiklik yapma hakkımız saklıdır.

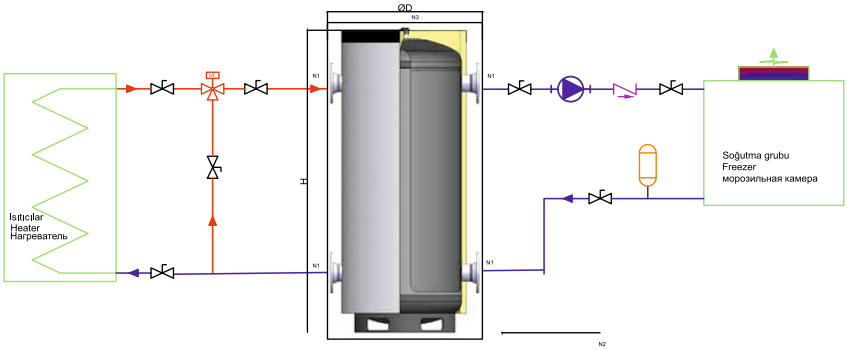

Yukarıda Verilen Bağlantı Şeması Örnektir. Güncel Standartlara Uygun Montaj Yapınız.

ELEKTRİKLİ TERMOSİFON

Termosifonlar üzerinde bulunan elektrikli ısıtcılarla beraber merkezi ısıtma sisteminden almış olduğu ısı enerjisi vasıtasıyla ısı üreten ve kullanım suyuna aktaran, hijyenik şartlarda basınçlı şekilde sıcak suyu depo edem, sıcak su ihtiyacının olduğu zamanlar da konforal şartlarda sürekli kesintisiz sıcak su sunan cihazdır.

Winboilertermo	60 lt
Winboilertermo	80 lt

TERMOBOYLER

Termosifonlar üzerinde bulunan elektrikli ısıtcılarla beraber merkezi ısıtma sisteminden almış olduğu ısı enerjisi vasıtasıyla ısı üreten ve kullanım suyuna aktaran, hijyenik şartlarda basınçlı şekilde sıcak suyu depo edem, sıcak su ihtiyacının olduğu zamanlar da konforal şartlarda sürekli kesintisiz sıcak su sunan cihazdır.

Winboilertermo	60 lt
Winboilertermo	80 lt

BANYO BOYLER

Merkezi ısıtma sistemi bulunan yapılarda, merkezi ısıtma sisteminden almış olduğu ısı enerjisini, boyler üzerindeki cidar yardımıyla ortalama ve kullanım suyuna aktaran, böylece hem ortamın ısıtılmasının yanı sıra aynı anda kullanma sıcak suyunun da ısıtılmasını sağlayan boylerdir.

İkinci enerji kaynağı olarak elektrikli ısıtıcı opsiyonel olarak takılabilmektedir.

Winboilerbanyo	70 lt

ELECTRIC THERMOSIPHONE

Together with the electric heaters on the water heaters
heat by means of the heat energy it receives from the central heating system.
pressurized under hygienic conditions, producing and transferring to the usage water.
which stores hot water in a way that when hot water is needed
It is a device that offers uninterrupted hot water under comfortable conditions.

Winboilertermo	60 lt
Winboilertermo	80 lt

THERMOBOILER

Together with the electric heaters on the water heaters
heat by means of the heat energy it receives from the central heating system.
pressurized under hygienic conditions, producing and transferring to the usage water.
which stores hot water in a way that when hot water is needed
It is a device that offers uninterrupted hot water under comfortable conditions.

Winboilertermo	60 lt
Winboilertermo	80 lt

BATH BOILER

Central heating in buildings with central heating system
heat energy taken from the system, the wall on the boiler
transferring it to the average and domestic water with the help of
In addition to heating the domestic hot water at the same time,
providing boilers.

Optional electric heater as second energy source
can be attached.

Winboilerbanyo	70 lt

ELEKTRİKLİ TERMOSİFON

AVANTAJLARI

Soğuk, yağmurlu, karlı ve rüzgarlı havalarda tüp içindeki ısının azalması vakum sayesinde önlenmiştir.

Vakum özelliğinden dolayı sistem tüm yıl boyunca kullanılabilmektedir.

Vakum tüplü güneş kolektörlerine antfiriz koymaya gerek yoktur.

Cam tüplerden elde edilen ısı kullanım suyuna direkt veya alternatif ısıtma sisteminin içerisindende dolaştırılarak aktarılmaktadır. -20 °C dereceye kadar antifirizsiz çalışabilme özelliğine sahiptir.

Yüksek verimiyle kurulum ve montaj şekli son derece kolaydır. Şebeke soğuk su kesintisi olan yerlerde tavsiye edilir.

ÇALIŞMA PRENSİBİ

İç içe geçmiş iki adet cam boru şeklindedir. İç tüpün dış yüzeyi güneş ışınlarını çok yüksek oranda emen selektif bir kaplama ile kaplıdır. Dış tüpten içeri giren ışınlar selektif yüzey vasıtası ile %93 oranında emilmekte ancak %7 oranında dışarıya yansımaktadır. İki cam tüp arasındaki boşluk ise selektif yüzey üzerinde biriken ısı enerjisinin, taşınım yoluyla dışarı kaçmasınıda engellemektedir. Bu durum kış aylarında sistemin verimini çok yükseltmektedir. Ayrıca vakum tüplerinin yuvarlak oluşu, gün boyunca güneş ışınlarının daima dik olarak alınmasını da sağlamaktadır.

Tüp Sayısı	18	24	30	36	24 Basınçlı	30 Basınçlı
Tüp Ölçüleri (mm)	47x1800	47x1800	47x1800	47x1800	47x1800	47x1800
Sistem Kapasitesi (lt)	125	160	200	240	120	160
Depo Boyutları	430x1300	430x1700	430x2100	430x2500	430x1700	430x2100
Kullanıcı Sayısı	3	4-5	6-7	8-10	3	4-5

ELECTRIC THERMOSIPHONE

ADVANTAGES

In cold, rainy, snowy and windy weather conditions inside the tube
Heating reduction is prevented by vacuum.

Due to its vacuum feature, the system can be used all year round.

There is no need to put antifreeze in vacuum tube solar collectors.

Direct or alternative to heat domestic water obtained from glass tubes
It is also circulated through the heating system. -20°C
It has the ability to work without antifreeze up to a degree.

It is extremely easy to install and assemble with its high efficiency.
It is recommended in places with mains cold water interruption.

WORKING PRINCIPLE

İç içe geçmiş iki adet cam boru şeklindedir. İç tüpün dış yüzeyi güneş ışınlarını çok yüksek oranda emen selektif bir kaplama ile kaplıdır. Dış tüpten içeri giren ışınlar selektif yüzey vasıtası ile %93 oranında emilmekte ancak %7 oranında dışarıya yansımaktadır. İki cam tüp arasındaki boşluk ise selektif yüzey üzerinde biriken ısı enerjisinin, taşınım yoluyla dışarı kaçmasınıda engellemektedir. Bu durum kış aylarında sistemin verimini çok yükseltmektedir. Ayrıca vakum tüplerinin yuvarlak oluşu, gün boyunca güneş ışınlarının daima dik olarak alınmasını da sağlamaktadır.

Tüp Sayısı	18	24	30	36	24 Basınçlı	30 Basınçlı
Tüp Ölçüleri (mm)	47x1800	47x1800	47x1800	47x1800	47x1800	47x1800
Sistem Kapasitesi (lt)	125	160	200	240	120	160
Depo Boyutları	430x1300	430x1700	430x2100	430x2500	430x1700	430x2100
Kullanıcı Sayısı	3	4-5	6-7	8-10	3	4-5

DENGE TANKI

-Tesisatlarda kullanılan akışkan sıvı tesisattan kazana geri dönerken ısı kaybına uğrar. Bu da kazan ömrünü kısaltır.
-Tesisattan gelen soğumuş akışkan kazandan gelen sıcak suyla karışarak ısıl dengeyi sağlamaktatır.
-Böylece ısı farkları minimuma indirgenmiş olur. Üzerine bağlanan sensörlerde de sıcaklık basınç kontrolü yapılır.
-Kazan devresi ile ısıtma devresi arasındaki hidrolik yükleri dengeler.
-Kazanlar ve ısıtma alanları uygun su debisi ile çalışır.
-Yüksek mukavemete sahiptir.
Kapasite: 60.000-3.000.000 kcal/h

BALANCE TANK

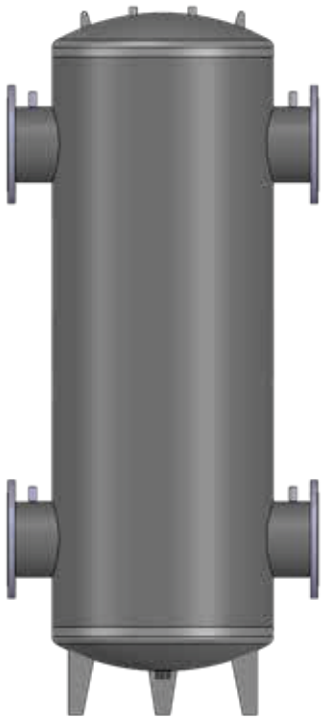

-The fluid used in the installations is returning to the boiler from the liquid installation. loses heat. This shortens the boiler life.
-The cooled fluid from the installation mixes with the hot water from the boiler. It provides thermal balance.
Thus, temperature differences are reduced to a minimum. tied on Temperature pressure control is also done in sensors.
-It balances the hydraulic loads between the boiler circuit and the heating circuit.
-Boilers and heating areas work with appropriate water flow.
-It has high strength.
Capacity: 60,000-3,000,000 kcal/h

KAPASİTE VE ANA ÖLÇÜLER

Tank Tipi Tank Type Вид бака		WDT 50	WDT 80	WDT 100	WDT 125	WDT 150	WDT 200	WDT 250	WDT 300
Kapasite Capacity Объём	kW	58,2	93,0	116,3	145,3	174,4	232,6	290,7	348,8
Debi (Dt 15°C) Flow Поток	m^3/h	4	5,3	6,7	8	10	13,3	16,7	20
Genişlik Width Ширина	B (mm)	300	325	350	350	450	450	450	500
Yükseklik Height Высота	H (mm)	500	600	650	780	800	900	1000	1100
Flanşlar (PN10) Flanges Фланцы	DN	50	80	100	125	150	200	250	300
Flanşlar Arası Between Flanges Между Фланцами	h (mm)	350	400	450	500	500	600	700	800

Not: Değişiklik yapma hakkımız saklıdır.

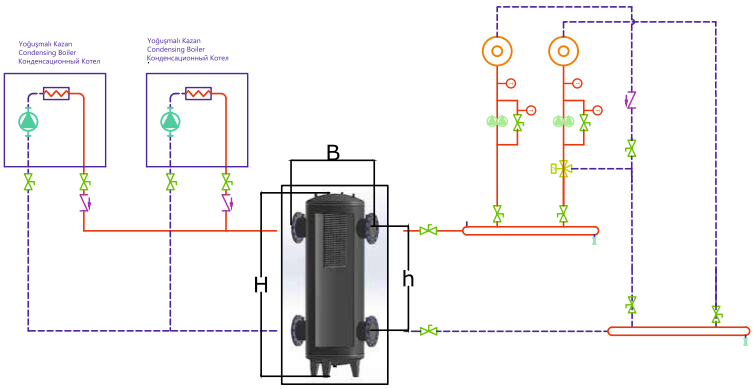

Yukarıda Verilen Bağlantı Şeması Örnektir. Güncel Standartlara Uygun Montaj Yapınız.

TORTU TUTUCU

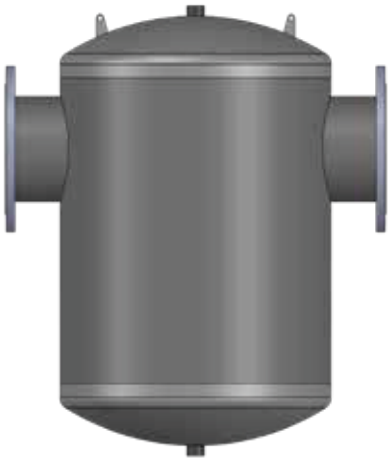

Tortu tutucular ısıtma ve soğutma tesisatkarında yüksek perfonrmansta tortu ve pislik ayırmak amacıyla kullanılır.
Tortu tutucunun, klasik tortu tutuculara göre farkı, tutulan pisliğin filtreden süzülerek cihazın alt kısmında birikmesi ve boşalma vanası ile kolayca tahliye edilmesidir.
Isıtma sistemlerinde tortu tutucular dönüş hattında olmalıdır.
Soğutma sistemlerinde çillere yakın dönüş hattında olmalıdır.

SEDIMENT HOLDER

Sludge traps in high performance in heating and cooling installations
It is used to separate sediment and dirt.
The difference of the sediment holder compared to the classical sediment holders is the accumulation and discharge of dirt at the bottom of the device by filtering through the filter.
It is easily evacuated with the valve.
In heating systems, sediment traps must be in the return line.
It should be on the return line close to the chillers in cooling systems.

KAPASİTE VE ANA ÖLÇÜLER

Model Model Модель	Debi Flow Поток (m3/h)	H1 (mm)	H2 (mm)	A (mm)	B (mm)	D2 (DN)	L1 (mm)	FLANŞLI FLANGED Фланцевый D2 (mm)	KAYNAKLI Welding Neck Сварочная горловина L1 (mm)	 L1 (mm)
WTT 50	9	620	370	3/4"	1"	50	350	350	2"	260
WTT 65	14	620	370	3/4"	1"	65	350	350	2 1/2"	260
WTT 80	21	650	430	3/4"	1"	80	470	470	3"	365
WTT100	35	650	430	3/4"	1"	100	470	470	4"	365
WTT 125	54	825	435	3/4"	1"	125	640	640	5"	525
WTT 150	83	825	435	3/4"	1"	150	640	640	6"	525

Not: Değişiklik yapma hakkımız saklıdır.

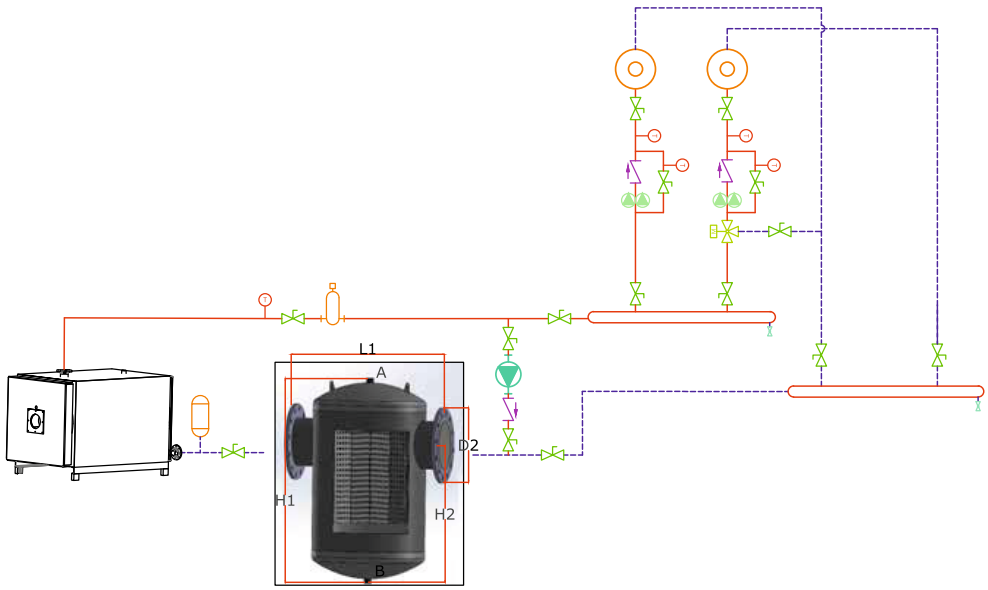

Yukarıda Verilen Bağlantı Şeması Örnektir. Güncel Standartlara Uygun Montaj Yapınız.

HAVA AYIRICI

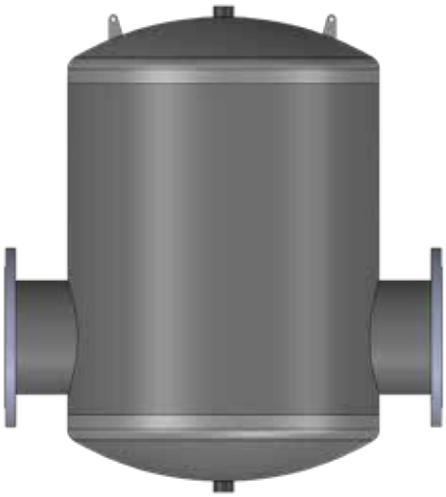

-Isıtma ve soğutma tesisatlarında yüksek performansta hava ve mikro kabarcıklarını ayırıştırmak amacıyla kullanılırlar.
-Hava ayırıcı; suyun içerisinde bulunan hava kabarcıklarını özel tasarımlı metal dolgu malzemelerinin yüzeyine toplar ve dışarı atar

SEDIMENT HOLDER

High performance air and micro bubbles in heating and cooling installations. are used for separation.
-Air separator; specially designed metal bubbles in the water collects and expels to the surface of the filling materials

KAPASİTE VE ANA ÖLÇÜLER

Model Model Модель	Debi Flow Поток (m^3/h)	H1 (mm)	H2 (mm)	A (mm)	B (mm)	D2 (DN)	FLANŞLI FLANGED Фланцевый L1 (mm)	KAYNAKLI Welding Neck Сварочная горловина D2 (inch)	L1 (mm)
WHA 50	9	430	125	1/2"	1"	50	350	2"	260
WHA 65	14	430	125	1/2"	1"	65	350	2 1/2"	260
WHA 80	21	525	160	1/2"	1"	80	470	3"	365
WHA 100	35	525	160	1/2"	1"	100	470	4"	365
WHA 125	54	700	235	1/2"	1"	125	635	5"	525
WHA 150	83	700	235	1/2"	1"	150	635	6"	525

Not: Değişiklik yapma hakkımız saklıdır.

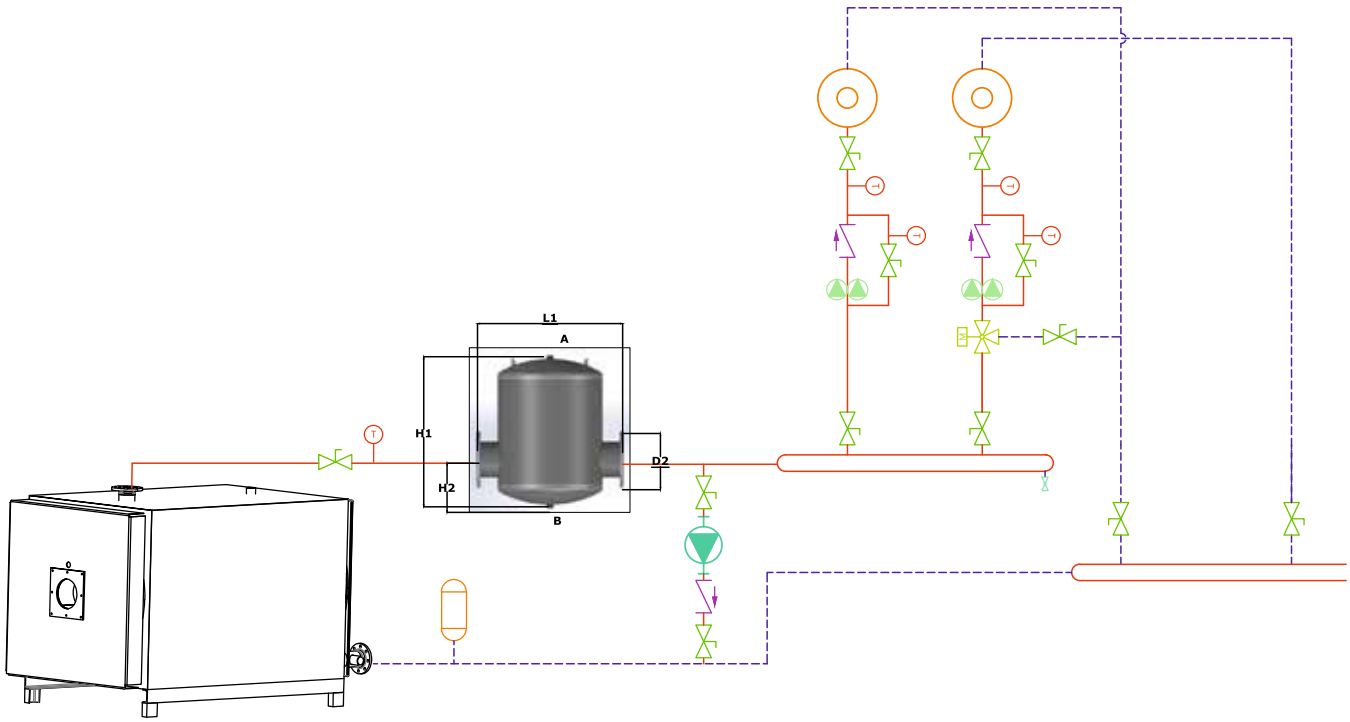

Yukarıda Verilen Bağlantı Şe ncel Standartlara Uygun Montaj Yapınız.

HİDROFOR VE GENLEŞME TANK

-Tanklarımızda değiştirilebilir tip EPDM membran tank kullanılmaktadır.
-Çalışma sıcaklığı -10°C-100°C (10°C'de uygun antifriz kullanımı ile)
-Çizilmeye, darbeye, korozyona dayanıklıdır.
-Isıtma sistemkerinde dönüş hattına başlanması gerekmektedir.
-Kireçlenmeyi ve korozyonu önler, tesisatın ömrünü uzatır.
-Isınma suyu basınç altında ısıtıldığında verim artışı ve ek yakıt tasarrufu sağlar.
-Tesisatta hava oluşumuna engel olur.
-Açık genleşme tanklarnda olan buharlaişma, donma ve su seviyesindeki düşüş problemi ortadan kaldırır.
Kapasite:(tank hacmi) 24-5000L
Max iletme basıncı: 10-16 Bar
Fabrika çıkış basıncı: 4 Bar

SEDIMENT HOLDER

-In our tanks, replaceable type EPDM membrane tanks are used.
-Operating temperature -10°C-100°C (with the use of appropriate antifreeze at 10°C)
-Scratch, impact, corrosion resistant.
-It is necessary to start the return line in heating systems.
-Prevents calcification and corrosion, prolongs the life of the installation.
- When the heating water is heated under pressure, it provides an increase in efficiency and additional fuel savings.
- It prevents the formation of air in the installation.
-The problem of evaporation, freezing and drop in water level in open expansion tanks eliminates it.
Capacity:(tank volume) 24-5000L
Max conveying pressure: 10-16 Bar
Factory pressure: 4 Bar

KAPASİTE VE ANA ÖLÇÜLER

Model Model Модель	Tank Hacmi Tank Volume Объём бака	Max. İşletme Basıncı (bar) Max. Operation Pressure (bar) Макс. рабочее давление (bar)		Fabrika Çıkış ön Gaz Basıncı (bar) Plant Exit Pre-gas Pressure (bar) Давление газа на выходе из фабрики (bar)	Su Bağlantısı Water Connection Соединение воды (inch/ DN)	Boyutlar Dimensions Габариты		Tahrıbi Ağırlık (t) Approximate Weight (t) Примерный Вес (m)
						Çap Diameter Диаметр D (mm)	Yükseklik Height Высота H (mm)	
Yatık Horizontal Горизонтальный								
WE 24	24	10		1	1"	D:265 L:370	310	4,6
WE 50	50	10		4	1"	D:350x L:410	410	4,9
WE 60	60	10		4	1"	D:350□L:610	410	8,0
WE 80	80	10		4	1"	D:425x L:610	490	9,6
WE 100	100	10		4	1"	D:425x L:750	490	12,1
Küre Sphere Сфера								
	5	10		1	1/2"	190	180	2,4
	50	10		4	1"	350	480	4,5
Dik Vertical Вертикальный								
WE 50	50	10		4	1"	350	640	6,8
WE 60	60	10		4	1"	350	720	7,8
WE 80	80	10		4	1"	425	820	10,5
WE 100	100	10		4	1"	425	1000	13
WE 150	150	10		4	1"	570	1000	21,1
WE 200	200	10		4	1"	570	1100	24
WE 300	300	10		4	1 1/4"	630	1150	35
WE 500	500	10		4	1 1/4"	740	1520	62
WE 750	750	10	16	4	2"	800	1780	93
WE 1000	1000	10	16	4	2"	800	2200	115
WE 1500	1500	10	16	4	2"	950	2400	165
WE 2000	2000	10	16	4	2"	1100	2400	275
WE 2500	2500	10	16	4	2 1/2"	1200	2380	325
WE 3000	3000	10	16	4	2 1/2"	1200	2900	353
WE 4000	4000	10	16	4	DN80	1400	3000	530
WE 5000	5000	10	16	4	DN80	1500	3000	610

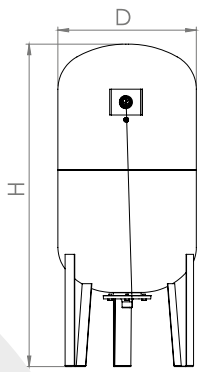

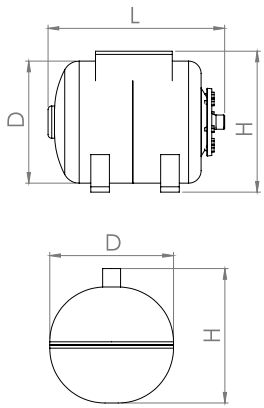

SERTİFİKALAR

TEKNOLOJİ İLE İÇ İÇE, ZAMANLA BAŞA BAŞ
ADOPTING TECHNOLOGY TOGETHER WITH THE TIME
СОВРЕМЕННЫЕ ТЕХНОЛОГИИ В НОГУ СО ВРЕМЕНЕМ

mertsan
Boyler ve Güneş Enerjisi

Doğadan faydalanın, doğal kalın

İletişim

Tel
+90 262 373 53 77

Fax
+90 262 373 53 43

www.mertsanenerji.com
mertsan@mertsanenerji.com

Kartepe Organize Sanayi Bölgesi
İstasyon Mh. Güngörmüş Sk.
No:3 Kartepe / KOCAELİ